회사 소개서

Sewage & Waste Water Treatment
Drinking. Recycling. Reclaiming
GasHolder. Diffuser

ATE 에이티이(주)

Aqua To Energy

서울시 은평구 불광동 613-2 한국환경산업기술원 환경벤처센터 C동 104
Tel. 02-855-4070, Fax. 02-382-4073, e-mail : info@atecorp.co.kr

Contents

1. 기업 일반 정보
   - 회사 개요
   - 인증 및 업 면허
   - 약도
2. 보유기술 소개
3. 기술특허 및 기타
4. 납품 및 참여실적

Chapter 01

기업일반정보

- 회사 개요
- 기업 정신
- 인증 및 업 면허
- 약도

회사개요

상 호		에이티이 주식회사
소 재 지		서울시 은평구 불광동 613-2 한국환경산업기술원 환경벤쳐센터 C 동 104호
대 표 이 사		정 헌 회
사업자 등록번호		119 – 86 – 32983
법 인 등 록 번 호		110111-4423622
연 락 처	TEL	02-855- 4070
	FAX	02-382-4073
업 태 및 종 목		제조 및 도소매, 서비스 외 환경기자재, 환경오염 방지시설업, 무역외

기업정신

인증 및 업 면허

사 업 자 등 록 증

(법인사업자)

등록번호 : 119-86-32983

법인명(단체명) : 에이티이 주식회사

대 표 자 : 정헌회

개 업 년 월 일 : 2010년 08월 27일 법인등록번호 : 110111-4423622

사업장 소재지 : 서울특별시 은평구 불광동 613-2
한국환경산업기술원환경벤쳐센터 204

본 점 소 재 지 : 서울특별시 은평구 불광동 613-2
한국환경산업기술원환경벤쳐센터 204

사 업 의 종 류 : 업태 제조업 / 건설업 / 도소매 / 도매 / 서비스
종목 환경관련기자재 / 환경오염방지시설및시공 / 환경관련약품,기기 / 무역 / 환경관련엔지니어링및기술서비스

교 부 사 유 : 사업장 이전

사업자단위과세 적용사업자 여부: 여( ) 부(v)

2011 년 06 월 07 일

서대문 세무서장 (인)

NTS 국세청

인증 및 업 면허

제 20110104675 호

벤처기업확인서

업 체 명 : 에이티이(주)
대 표 자 : 정현희
소 재 지 : 서울 은평구 불광동 613-2 한국환경산업기술원 환경벤처센타 204호
확 인 유 형 : 기술평가보증기업(기술보증기금)
평 가 기 관 : 기술보증기금
유 효 기 간 : 2011년 07월 22일 ~ 2013년 07월 21일

위 업체는 벤처기업육성에관한특별조치법 제25조의 규정에 의하여 벤처기업임을 확인합니다.

2011년 07월 22일

KIBO 기술보증기금 이사장

인증 및 업 면허

무역업고유번호부여증

CERTIFICATE OF TRADE BUSINESS CODE

① 무역업고유번호* (Trade Business Code)	45417092
② 상 호 (Company Name)	에이티이(주)
③ 주 소 (Address)	서울 은평구 불광동 613-2 한국환경산업기술원환경벤처센터 204
④ 대 표 자 성 명 (Representative)	정헌회
⑤ 사업자등록번호 (Business Registry Number)	119-86-32983

대외무역법 시행령 제21조 제1항 및 대외무역관리규정 제24조의 규정에 의하여 무역업고유번호를 위와 같이 부여하였음을 증명합니다.

It is hereby certified that the Trade Business Code mentioned above was bestowed in accordance with Article 24 of the Foreign Trade Management Regulation.

2011 년 07 월 20 일
Year Month Day

사단법인 한국무역협회 회장
Chairman & CEO
Korea International Trade Association

* 무역업고유번호는 종전의 무역업 허가·등록·신고 번호를 승계하였습니다.

210㎜×297㎜
일반용지 120g/㎡

인증 및 업 면허

Parkson
Treating Water Right

1401 West Cypress Creek Road
Fort Lauderdale FL 33309-1969

Phone 954.974.6610
Fax 954.974.6182

ATE 에이티이㈜
#1304 Samsung Leaders Tower.
60-15, Gasan-Dong, Geumchon-Gu,
Seoul, Korea.

18 February, 2011

Subject: Parkson and ATE Partnership

To whom it may concern:

Parkson Corporation and ATE Co., Ltd. have executed a representation agreement within Korea. Parkson is excited to provide ATE detailed technical and engineering support as it relates to projects in Korea.

Parkson has extensive expertise with regards to phosphorous removal, with over 4,000 DynaFilter™ installations over the past 30 years. Parkson has successfully installed a 280,000 m^3/day project and has been removing phosphorous with the DynaFilter™ since 1989. Parkson is the market leader in the United States and the DynaFilter™ can consistently delivered <0.2 mg/L levels of phosphorous. With the flexible D2™, Parkson's DynaFilter™ can deliver 0.02 mg/L P levels, a requirement that some locales around the world are already facing.

In addition to the DynaFilter™ product, ATE has complete access to Parkson's extensive collection of technologies which include the Lamella® Gravity Settler, HiOx® UltraFlex find bubble diffuser, screens, odor control and drying equipment, to name some.

We look forward to supporting ATE's efforts in Korea. If there are any questions or comments, please do not hesitate to contact me.

Very truly yours,

Grant A. H. Brown
Vice President, Marketing and Strategic Partnerships

CELEBRATING 50 YEARS 2010

Fort Lauderdale ♦ Chicago ♦ Montreal ♦ Dubai

www.parkson.com
technology@parkson.com

인증 및 업 면허

textile constructions GmbH
Tecon

Tecon textile constructions GmbH, A-8262 Ilz 82
Tel. +43 3385 73053 Fax +43 3385 73053 90 mail@tecon.biz www.tecon.biz UID Nummer AT U49802003
FN 196698 m Gerichtsstand ist Graz

TECON textile constructions GmbH
Ilz 82
A-8262 Ilz

ATI 에이티이(주)

##204, Venture Center
Korea Environmental Industry & Technology Institute
613-2, Bulkwang-dong, Eunpyung-gu
Seoul, 122-871
Korea

28, February, 2012

Subject: *Tecon* and *ATE* Partnership

To whom it may concern:

Tecon hereby appoints *ATE* as his sole and exclusive distributor for the sale of the double membrane gasholder within the territory of South Korea.

ATE may also sell *Tecon* products in free countries (ie where *Tecon* does not have a distributor yet). In addition to the double membrane gas storage product, *ATE* has complete access to *Tecon's* extensive collection of technologies, to name some.

We look forward to supporting *ATE's* efforts on Korea. If there are any questions or comments, please do not hesitate to contact me.

Very truly yours,

TECON
TEXTILE CONSTRUCTIONS
GMBH
A-8262 ILZ 82

President

약 도

주소 : 서울시 은평구 불광동 613-2
한국환경산업기술원 환경벤처센터 C동 104
Tel. 02-855-4070, Fax. 02-382-4073,
Website : www.atecorp.co.kr

Chapter 02

보유기술소개

- Gas Holder
- DynaFilter EcoWash
- DynaENR
- Lamella 침전장치
- DynaBAF
- HiOx Diffuser
- SAM Process

Gas Holder

Gas Holder 개요

BIODOMETM 더블멤브레인 가스홀더는 바이오가스를 저장하기 위한 목적으로 특별히 설계된 공기압에 의하여 지지되는 항구적인 구조물로서, 가스홀더는 바이오가스를 에너지원으로서 발전하기 위해서 소화된 유기물을 사용하는 폐수처리 소화플랜트, 농산물의 소화/바이오가스용 시설, 매립지, 열병합 플랜트 등에 설치한다.

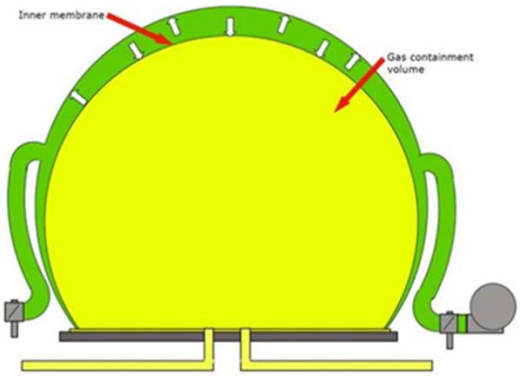

Gas Holder 특징

- 고품질 멤브레인 및 증명된 긴 수명
- 허용 가스투과량 : 250mL/m2.d.bar 이하
- 쉽고 짧은 시공기간
- 긴 수명과 낮은 유지관리 비용
- 쉬운 운전

외부 멤브레인

재질 : 폴리에스터 원사 + PVC 코팅 + UV차단 코팅 + 정전기 방지제 도포
특징 : 항복점 9,000N/5cm*1,011ibf/2inches), 메탄투과율 165mL/m2/day/bar 이하
내구연한 : 20년

내부 멤브레인

재질 : 폴리에스터 원사 + PVC 코팅 + UV차단 코팅 + 정전기 방지제 도포
+ 바이오가스 내에 황 또는 기타 조성물에 의한 위해방지 첨가제 코팅
특징 : 항복점 9,000N/5cm*1,011ibf/2inches), 메탄투과율 165mL/m2/day/bar 이하
내구연한 : 40년

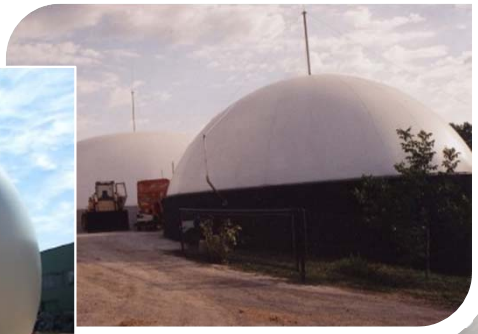

DynaFilter® Ecowash System

DynaFilter 개요

유입원수를 상향류로 유입시켜 충진 메디아 층을 통과 메디아의 물리적 여과로 제거하는 공정으로, 여재를 통과 하면서 반응하여 반응효율 및 제거 효율이 높으며, 제거된 SS, T-P를 여과와 동시에 연속적으로 일정량씩 이동하여 제거하는 역세공정을 통해 효과적으로 제거하게 된다.

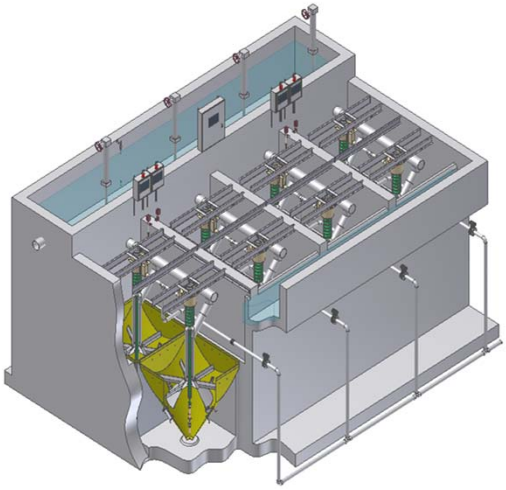

Dyanfilter 운전 공정

(1) 여과 공정

- 침전조 상등수는 유입배관를 따라 이송되어 라인믹서에서 화학약품과 반응하여 플럭을 형성된다.
- 형성 플럭은 다이나필터의 중앙부에 위치한 유입수 이송배관를 따라 하부로 이동하여 방사형 분배관에서 균등분배되어 여재층에 공급된다. (응집 및 혼화반응 촉진)
- 유입수는 상향류로 유로를 형성하면서 2m의 여재층을 통해 심층여과가 진행되어 오염물질과 분리되어지며 유기물과 부유물질 및 총인이 제거된 고품질의 최종처리수를 얻을 수 있다.

(2) 역세척 공정

- 오염된 여재는 AIRLIFT PIPE내부로 유입
- AIRLIFT PIPE내부로 유입된 여재는 상호충돌 작용 등으로 자동 세정됨
- 역세수 분리배출부에서 모래와 부착 오염물의 분리가 이루어지고
- 여재세정부는 비중이 높은 모래는 여재층 상부로 떨어지고 오염물은 배출배관을 통해 외부로 이송된다.
- 차압을 이용한 선택적 자동역세운전으로 역세수 감소

DynaFilter® Ecowash System

DynaFilter EcoWash 원리

- 여재의 정상적인 역세 및 이동 감시
- 연속적인 여과기의 차압 점검
- 차압에 따른 조건별 역세운전
- AirLift System의 성능개선
- 운전 조건별 자동운전
- 원격제어를 통한 연속운전이 가능

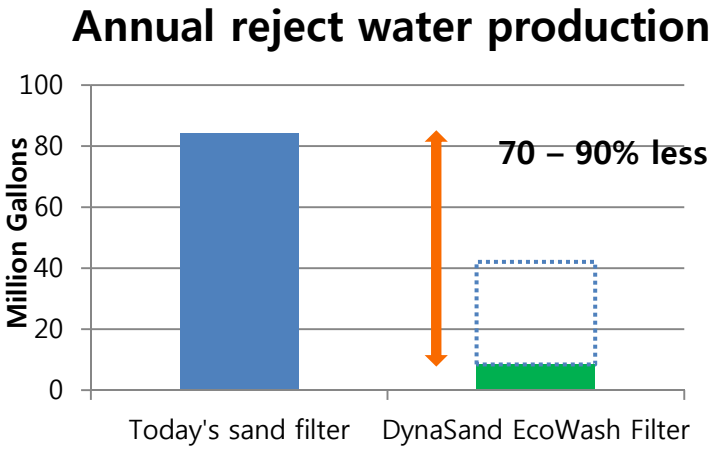

DynaFilter 특장점

- 차압에 의한 자동 여재 세정방식
- 역세수량 최소화 : 1% 내외
- 단일약품(Alum) 사용으로 사용량 최소화 가능
- 세정 및 이송 등에 필요한 별도의 구동부가 없음
- 상향류 운전
- 고부하에 적용이 가능함
- 단일 여재층(Single Media)
- 별도의 보조장비 불필요 : 역세펌프 및 반응조
- 유지관리 필요한 수중장비(Submerged parts) 불필요
- 정상적인 여과공정 진행중에 통상적인 유지관리 활동 병행이 가능함

DynaENR™ System

DynaENR System 개요

하천수, 호소수 및 하수처리장의 최종방류수 등에 함유되어있는 유기물, 부유물질 및 영양염류(N,P)을 단일반응조에서 동시에 제거할 수 있는 상향류 여과방식의 초고도하수처리 장치

DynaENR System 공정도

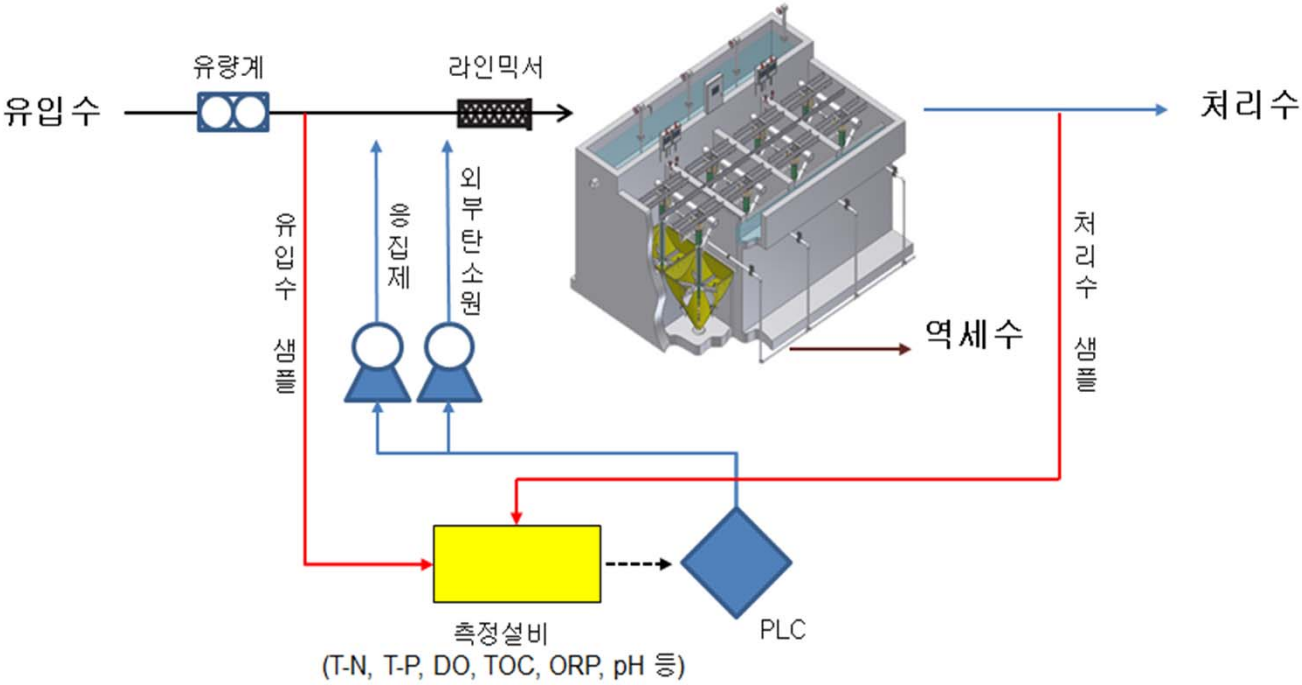

DynaENR™ System

DynaENR System 총인(T-P), 탈질 메커니즘

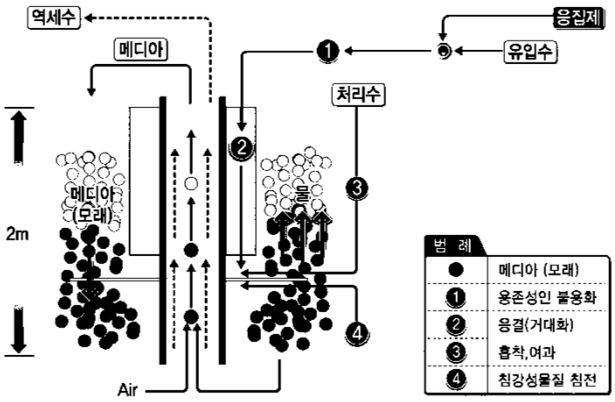

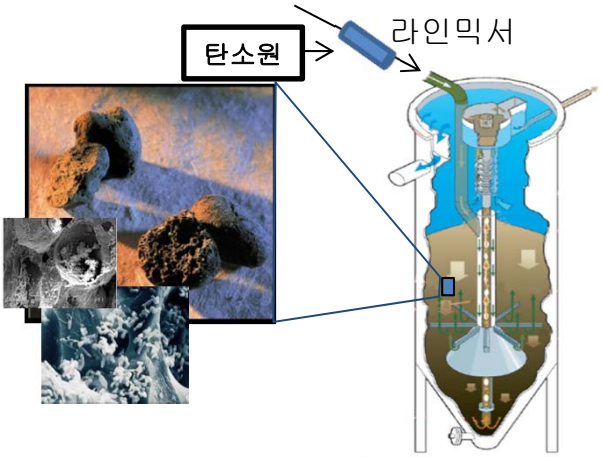

DynaENR System 처리효율

Parameter	Value	Specification	Actual Average	Actual Range (min-max)
Influent Average Flow[1]	mgd	9.9	10.41	4.9-19
Influent Loading Rate[1]	gpm/ft^2	1.96	2.06	0.97-3.76
Influent Characteristics				
Total Suspended Solids (TSS)	mg/l	<30	5.32	2.4-11.6
Nitrate (NO_3)	mg/l	8-12	4.78	3.85-6.18
Nitrite (NO_2)	mg/l	<0.2	0.08	0.03-0.12
Ortho-P (O-PO_4)	mg/l	0.5-2	0.26	0.05-0.88
Dissolved Oxygen (DO)	mg/l	≤6	3.24	4.8 – 2.1
Ammonia (NH_4)	mg/l	<1	0.07	0.02-0.12
Filtered COD	mg/l	<35	21.5	6-34
BOD_5	mg/l	<20	5.82	3.4-10.9
Water Temperature	℃	12-27	17.16	15.7 – 19.1
Effluent Characteristics				
Total Suspended Solids (TSS)	mg/l	≤5	2	0.9-3.9
NOx – N (NO_3+NO_2)	mg/l	≤1	0.45	0.14-0.85
Total-P (TP)	mg/l	<0.3	0.15	0.03-0.59
Filtered COD	mg/l	No net increase	16.38	8-22
BOD_5	mg/l	No net increase	2.23	1.3-4.3

(Hagerstown WWTP, 2011.7)

Lamella 침전장치

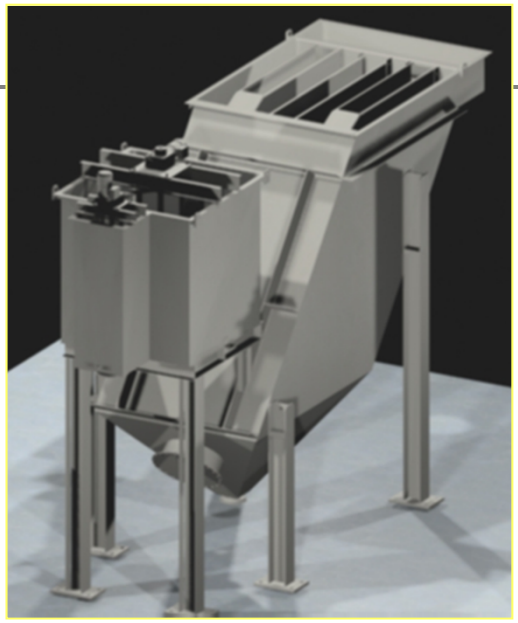

Lamella 침전장치 개요

경사판을 이용한 고속응집중력 침전장치로서 중력을 이용한 고액분리공정이 이루어져 고형물의 밀도가 높아질수록 침전효율도 증대된다.
하.폐수처리장과 정수장의 침전지 및 농축설비로 적용되는 설비로서 경사판을 사용하여 수면적 부하를 줄여 유입수 중의 SS를 제거한다.

Lamella 침전 원리

동일면적을 갖는 일반 침전지에 비해 10배 이상의 유효면적을 제공한다.

=> 필요한 부지면적을 90% 까지 줄일 수 있으며 건설비용을 50% 절감할 수 있음

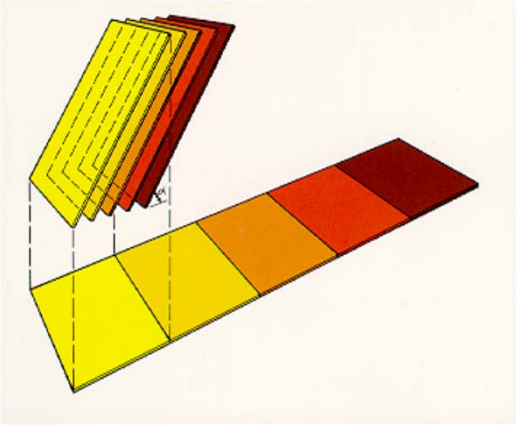

Lamella 침전장치 특장점

- Compact한 구조(소요부지 최소화)
- 고형물 침전을 극대화를 위한 경사판 설치
- 약품주입 없이 단순한 침전지만으로도 사용 가능
- 낮은 head loss (2-4 inch H_2O).
- 다양한 재질(STS, FRP 등) 적용 가능
- 기존 일반적인 침전조보다 30~50% 설치비 저렴
- 수질조건에 따른 운전용이 및 선택적 운영관리
- 처리수질의 안정성 확보 및 재이용 전처리설비 가능
- 독특한 흐름 분배로 바람, 동결 그리고 수온의 변화에 의한 불규칙 흐름패턴 및 단략류 최소화
- 낮은 유지관리 : 교체 및 조정 저렴

Lamella 침전장치

Lamella 침전장치 작동원리

- 원수는 약품반응 후 층류(laminar flow)상태를 이루며 유입수로를 통해 유입됨
- 측면의 유입슬롯을 통하여 경사판 하부로 균등공급된 원수는 상향류를 형성하며 흐름
- 슬러지는 하부의 호퍼로 미끄러져 내림
- 처리수는 유출수로의 오리피스 구멍을 통해 흐르며 웨어를 통해 최종 방류

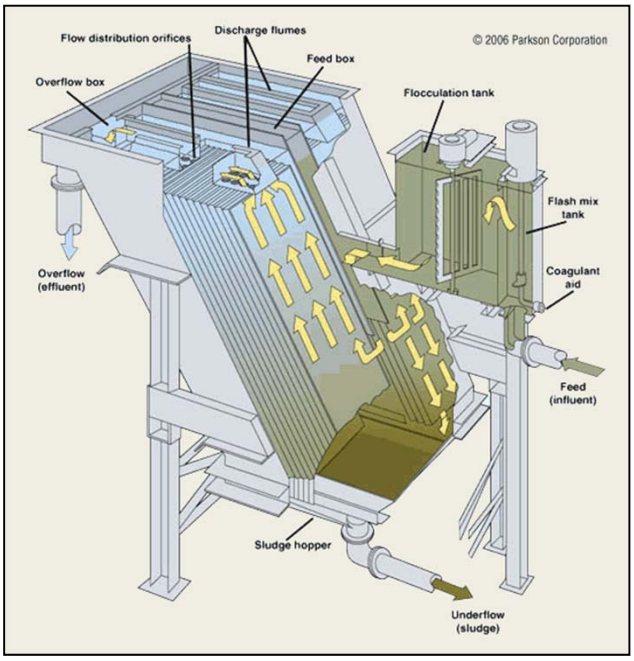

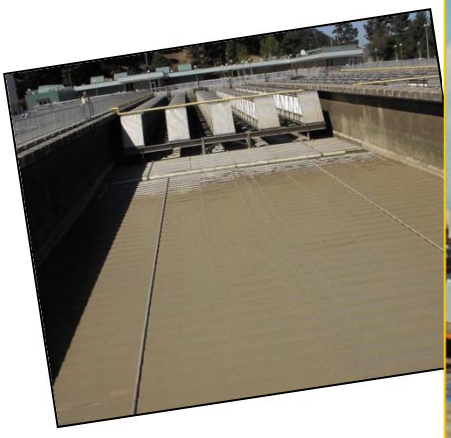

DynaBAF System

DynaBAF 개요

일반적인 수처리공정 중의 하나인 여과지의 여층을 미생물의 부 착성장이 용이한 다공질의 입상물질로 구성하고, 이것을 담체로 많은 양의 미생물이 서식 성장되도록 하여 생물막을 형성시킨 후, 이 생물막 여층에 하수를 통과시키는 공법으로 생물여과층의 공극에 의한 물리적인 여과와 함께 생물처리를 병행하므로서 오염물질의 효과적인 제거가 가능하게 한 기술임

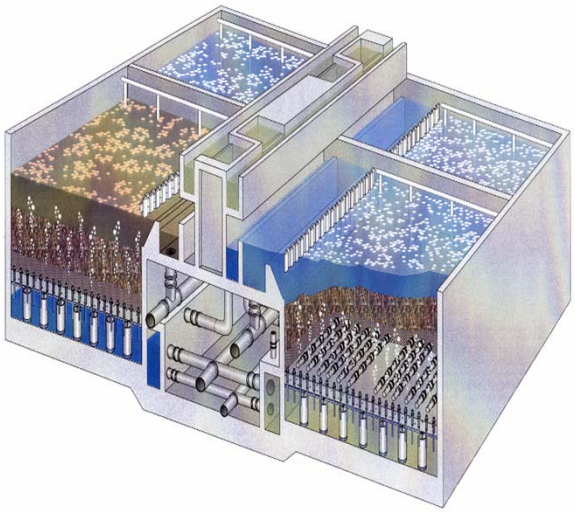

DynaBAF 메디아

Expended Clay Ceramics

다양한 Size, 형상 및 밀도에 따라 선택적 사용 가능

Life cycle : 약 20~25년

높은 다공성과 표면적 => 대용량 처리 가능

밀도 : 600 kg/㎥ ~ 1750 kg/㎥

Size : 0.5 – 20 mm.

DynaBAF System

DynaBAF 특장점

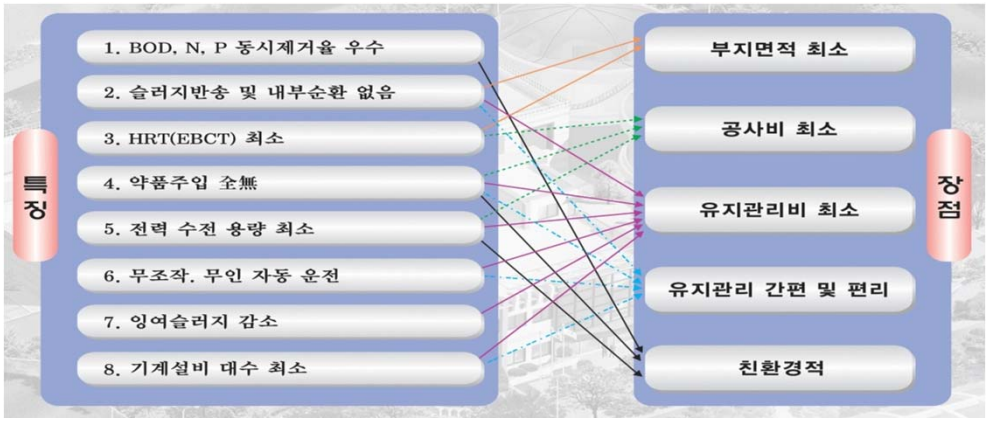

DynaBAF 공정도(Typical)

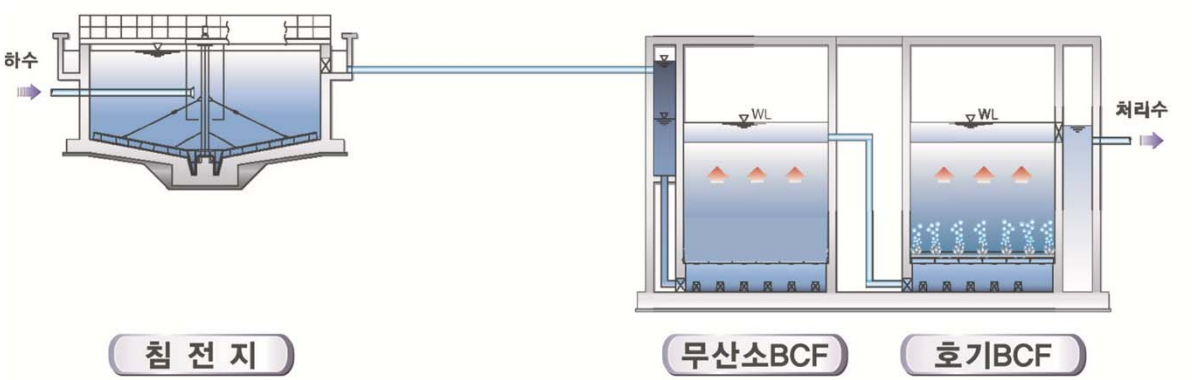

DynaBAF와 기존 공법과의 차별성

- 보다 효과적이고 빠른 여과능력에 의해 처리용량이 매우 큼
- 약품 무사용으로 운전비용 최소화
- 친환경적인 기술
- 사용자 요구에 부응할 수 있는 기술
- 기존 공정대비 70% 이상 소요부지 절감 가능
- 악취발생 없음
- 단순하며 운전이 쉬움
- 처리하기 어려운 부산물을 발생하지 않음
- 전력비 70%이상 절감

HiOx Diffuser

HiOx Diffuser 개요

사각형 판넬구조의 HiOx 산기관은 기존 제품보다 40% 높은 에너지 효율을 유지비용을 절감할 수 있으며, 1mm의 초미세 버블을 200% 향상된 기능을 가지고 있는 고효율 산기장치임

HiOx Diffuser 재질

- Membrane – high-strength PU
- Support material – PU, two-ply w/nylon reinforcement
- Several strips, separated by RF welded

HiOx Diffuser의 장점

- 유지관리비 절감
- Consistent performance over time
- 쉬운 운전 및 설치
- 긴 멤브레인 수명(10년)

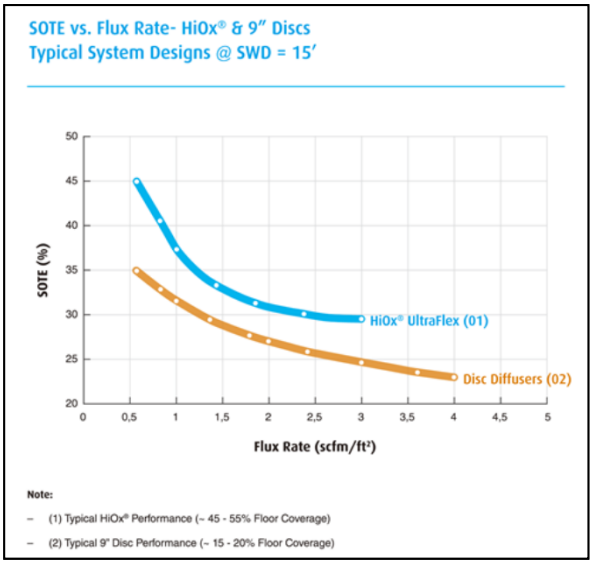

SAM 공법

SAM 공법 개요

· 구성 : 무산소/혐기 교대반응조 + 침지식 평막이 장착된 호기조 (MLE 공정의 형태)

· 간헐적인 내부반송 => 무산소 단계와 혐기 단계를 교대로 운전 (A2O 공정의 변법)

· 질산화-탈질 및 인방출-과잉섭취기작을 이용 => 유기물, 질소 인을 동시에 제거

· 호기조의 침지식 평막 => 흡입여과에 의해 최종 고액분리 => 고도처리 달성

SAM 공법 공정 구성

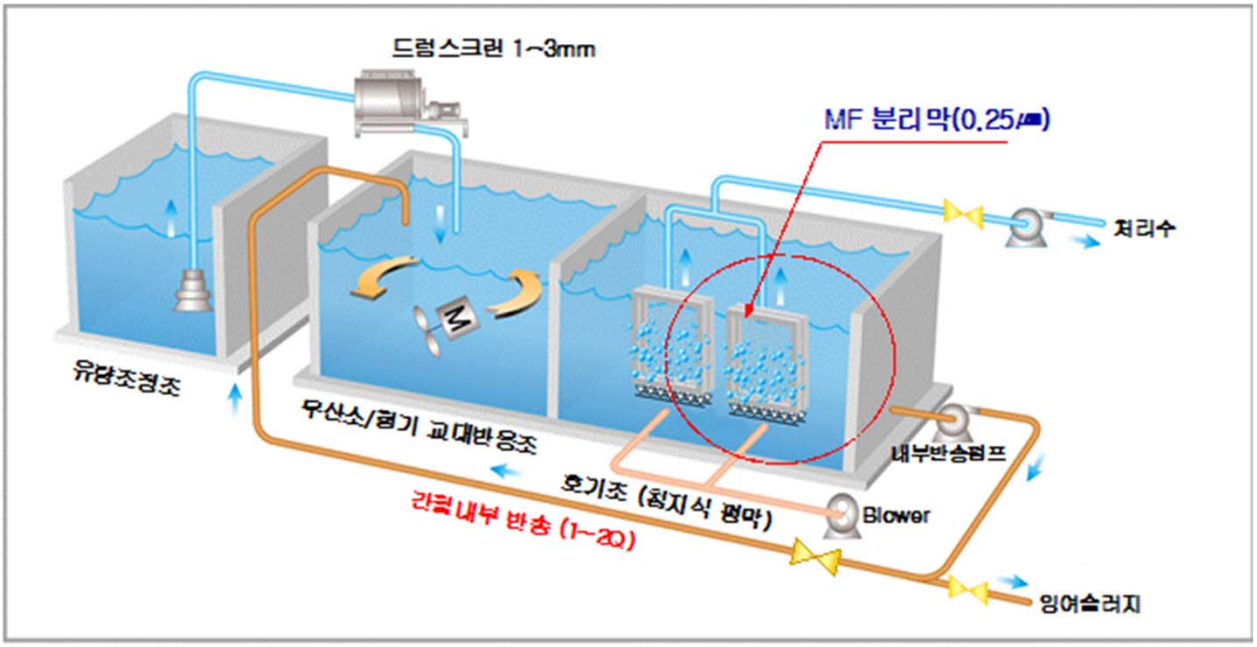

구 성	공정별 반응 기작
무산소/혐기 교대반응조	① 무산소공정 : 내부반송 4hr, 호기조의 질산화된 NOx → N_2 (탈질) ② 혐기공정 : 반송정지 2hr, 인제거 미생물(PAOs)의 체내 인 방출
호기조 (침지식 평막)	① 호기공정 : ㉠ 유기물 => 산화・분해 (호기성 미생물) ㉡ 암모니아성 질소 => 질산성질소(NOx) 산화 ㉢ 혐기공정에서 방출된 인 => 과잉섭취 (PAOs) ② 막분리공정 : 침지식 평막에 의한 양질의 처리수 배출

SAM 공법

분리막 유닛 및 모식도

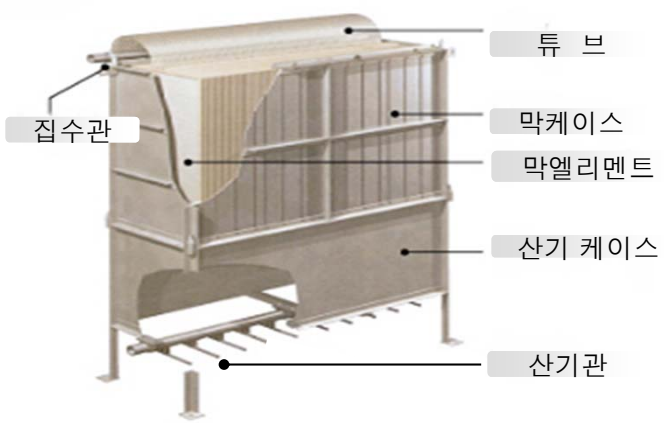

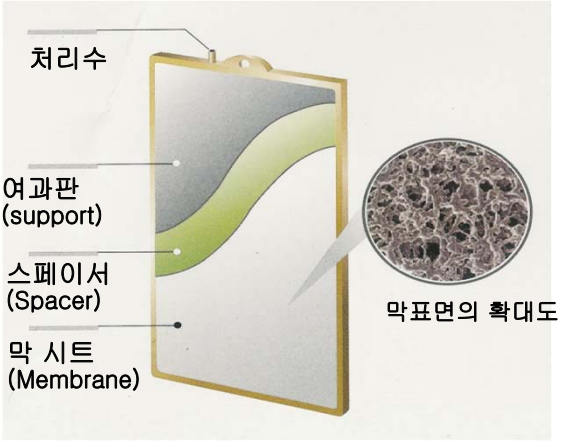

SAM 공법 특장점

경제성	● 슬러지 발생량이 적어 처리비용 절감 ➡ 타 공법 대비 약 50% 수준임 ● 1차, 2차 침전지, 모래여과 및 활성탄 흡착, 소독시설 등 불필요함 ➡ 공정 단순화 ➡ 타 공법 대비 약 30~40% 부지 절감됨 ● 동력비 적고 유지관리 용이함 ● 처리수를 중수로 사용 가능 ➡ 세금감면, 상수도요금 절약 가능함
안정성	● 0.23㎛ 공극의 분리막 투과수만 방류 ➡ 완벽한 고액분리 가능함 ● BOD : 5㎎/ℓ, SS : 3㎎/ℓ 이하 상시 유지 가능함 ● 8,000~12,000㎎/ℓ의 고농도 MLSS ➡ 동절기에도 안정적 처리수질 확보됨 ● 별도의 소독시설 불필요 ➡ 대장균 (3~8㎛) 제거 가능함
질소/인 동시 제거	● 질소 제거 : "질산화 – 탈질" 공정 수행됨 ● 인 제거 : "인 방출 – 과잉섭취 – 잉여슬러지 폐기" 공정 수행됨
유지보수비	● 막 내구 수명 경과 후 전량 교체시 비용부담 과다한 단점 있음

Chapter 03

기술특허 및 기타

특 허 1

US 20080302724A1

(19) **United States**

(12) **Patent Application Publication**

Boyd et al.

(10) **Pub. No.: US 2008/0302724 A1**

(43) **Pub. Date: Dec. 11, 2008**

(54) **METHOD AND APPARATUS FOR REMOVING IMPURITIES IN REJECTS FROM SEQUENTIAL FILTERS USING SEPARATE TREATMENT UNITS**

(75) Inventors: **Brett Hunt Boyd**, Coral Springs, FL (US); **Walter Andrew Molawka**, Boca Raton, FL (US); **Dominic Edgar Janssen**, North Lauderdale, FL (US)

Correspondence Address:
FOLEY AND LARDNER LLP
SUITE 500
3000 K STREET NW
WASHINGTON, DC 20007 (US)

(73) Assignee: **Parkson Corporation**

(21) Appl. No.: **11/966,033**

(22) Filed: **Dec. 28, 2007**

Related U.S. Application Data

(63) Continuation of application No. 11/745,945, filed on May 8, 2007.

(60) Provisional application No. 60/799,003, filed on May 10, 2006.

Publication Classification

(51) **Int. Cl.**

B01D 29/56	(2006.01)
B01D 61/14	(2006.01)
B01D 35/22	(2006.01)
B01D 24/46	(2006.01)
B01D 37/00	(2006.01)

(52) **U.S. Cl.** **210/650**; 210/284; 210/779; 210/335; 210/333.1

(57) **ABSTRACT**

The disclosed method and apparatus involves the use of sequential filters for the purification of liquid. The sequential filters may each produce rejects that can be processed separately in their respective treatment apparatus, which can be fine-tuned to the specific reject that it treats. Alternatively, the first reject may be treated while the second reject may not be treated. The rejects (whether treated or not) may be combined into a combined flow and then be recycled in the sequential filters.

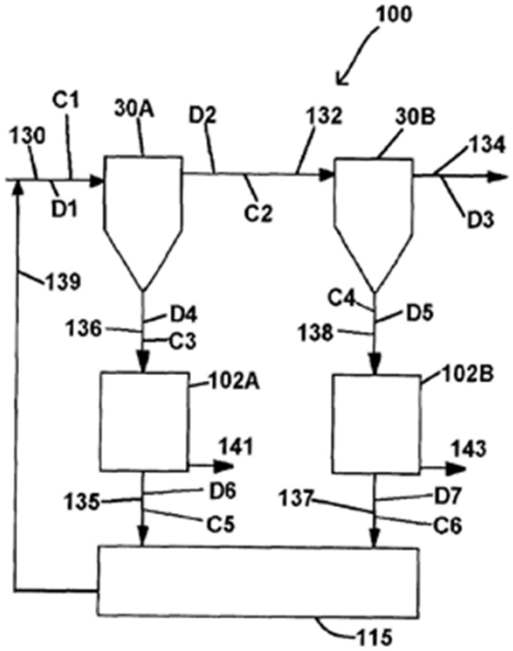

특 허 2

US006426005B1

(12) **United States Patent**
Larsson

(10) **Patent No.: US 6,426,005 B1**
(45) **Date of Patent: Jul. 30, 2002**

(54) **SEQUENTIAL DESCENDING BED FILTERS WITH REJECT/WASHWATER CONTAINING IMPURITIES BEING FED TO A SEPARATE UNIT FOR ELIMINATION OF IMPURITIES**

(75) Inventor: **Hans F. Larsson**, Västerhaninge (SE)

(73) Assignee: **Parkson Corporation**, Ft. Lauderdale, FL (US)

(*) Notice: Subject to any disclaimer, the term of this patent is extended or adjusted under 35 U.S.C. 154(b) by 0 days.

(21) Appl. No.: **09/551,386**

(22) Filed: **Apr. 18, 2000**

(51) **Int. Cl.**[7] **B01D 24/28**

(52) **U.S. Cl.** **210/650**; 210/702; 210/748; 210/754; 210/760; 210/764; 210/800; 210/806; 210/807; 210/786; 210/792; 210/252; 210/268

(58) **Field of Search** 210/786, 791, 210/792, 793, 794, 795, 798, 805, 806, 702, 268, 650, 748, 760, 754, 764, 800, 807, 252

(56) **References Cited**

U.S. PATENT DOCUMENTS

4,126,546 A		11/1978	Hjelmnér et al.	210/786
4,197,201 A		4/1980	Hjelmnér et al.	210/189
4,246,102 A		1/1981	Hjelmnér et al.	210/704
5,112,504 A	*	5/1992	Johnson	210/268
5,462,654 A	*	10/1995	Hering, Jr.	210/268
5,543,037 A	*	8/1996	Hering, Jr.	210/268
5,843,308 A		12/1998	Suozzo et al.	210/195.1

* cited by examiner

Primary Examiner—Robert J. Popovics
(74) *Attorney, Agent, or Firm*—BakerBotts, LLP

(57) **ABSTRACT**

A treatment system for treating water/wastewater includes two continuously operating granular media filters that are operated together in series. The water/wastewater to be treated is introduced as an influent into the first of the granular media filters and is treated therein. Treated, processed water/wastewater or effluent is produced as is a first reject which contains impurities separated from a granular media bed in the first granular media filter and which is discharged from the first granular media filter. The effluent from the first granular media filter is further filtered in the second continuously operating granular media filter such that the effluent from the second granular media filter is clarified water and a second reject discharged from the second granular media filter contains impurities separated from a granular bed in the second granular media filter. In order to reduce the pollutants in the first and second rejects, the first and second reject water being discharged from respectively the first and second continuously operated granular media filters is separately treated by gravity separation, membrane filtration, two stage or multistage filtration or filtration or any combination thereof so that cleaned water is created that meets quality standards and a sludge is created that can be disinfected and/or dewatered and processed by suitable hygienic measures. In addition, chemicals for coagulation/flocculation may be added and the liquid to be processed may be subjected to a disinfecting treatment and/or a mechanical, biological and/or chemical treatment.

23 Claims, 9 Drawing Sheets

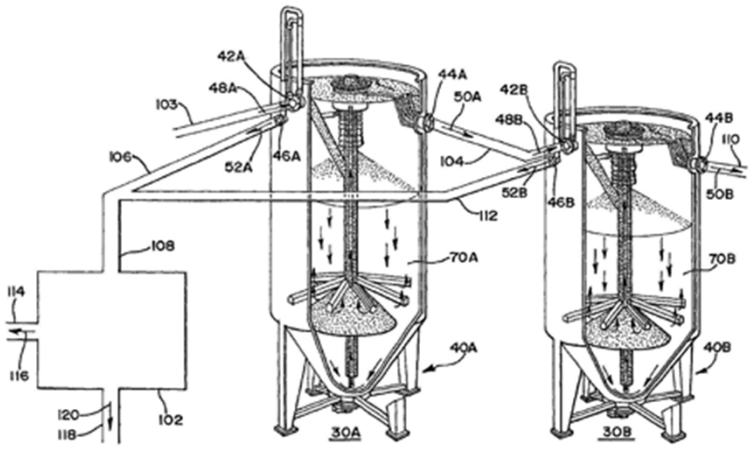

Chapter 04

납품 및 참여실적

가스홀더 (Gas Holder)

Gas Holder

프로젝트명	모델명	용 량(m^3/d)	설치일자
담양 축산폐수처리장	Standard type * 1ea	540	2012
보성 축산폐수처리장	Standard type * 1ea	260	2010
정읍 축산폐수처리장	Standard type * 1ea	260	2010
장수군 바이오가스 열병합시설	Standard type * 1ea	1,150	2010
수도권 매립지	Standard type * 1ea	340	2010
송파 음식물처리장	Standard type * 1ea	540	2009

연속식 상향류식 총인제거 여과기 (DynaFilter Ecowash)

Dynafilter Ecowash

프로젝트명	모델명	용 량(m^3/d)	설치일자
파주 문산하수처리장	DSF 50FT,DBTE, 10 MOD	9,500	2011
파주 금촌하수처리장	DSF 50FT,DBTE, 16 MOD	17,000	2011
파주통일동산 하수처리장	DSF 50FT,DBTE, 24 MOD	22,000	2012
진안 용담 하수처리장	DSF 38FT,DBTE, 1 MOD	650	2012

기타

Others

프로젝트명	모델명	용 량(m^3/d)	설치일자
휴비스 연수기	연수 120T C탑	120	2011

라멜라 침전지 (Lamella Gravity Settler)

LGS

프로젝트명	모델명	용 량(m^3/d)	설치일자
한일캔 공장	LGS860/55	2,000	1996
문산하수처리장	LGS125/50	250	2011
금촌하수처리장	LGS125/50	250	2011

유수분리기(Oil Water Separator)

Oil water separator

프로젝트명	모델명	용 량(m^3/d)	설치일자
동해산업	SRC 100	100	2012
동해산업	SRC 500	500	2012